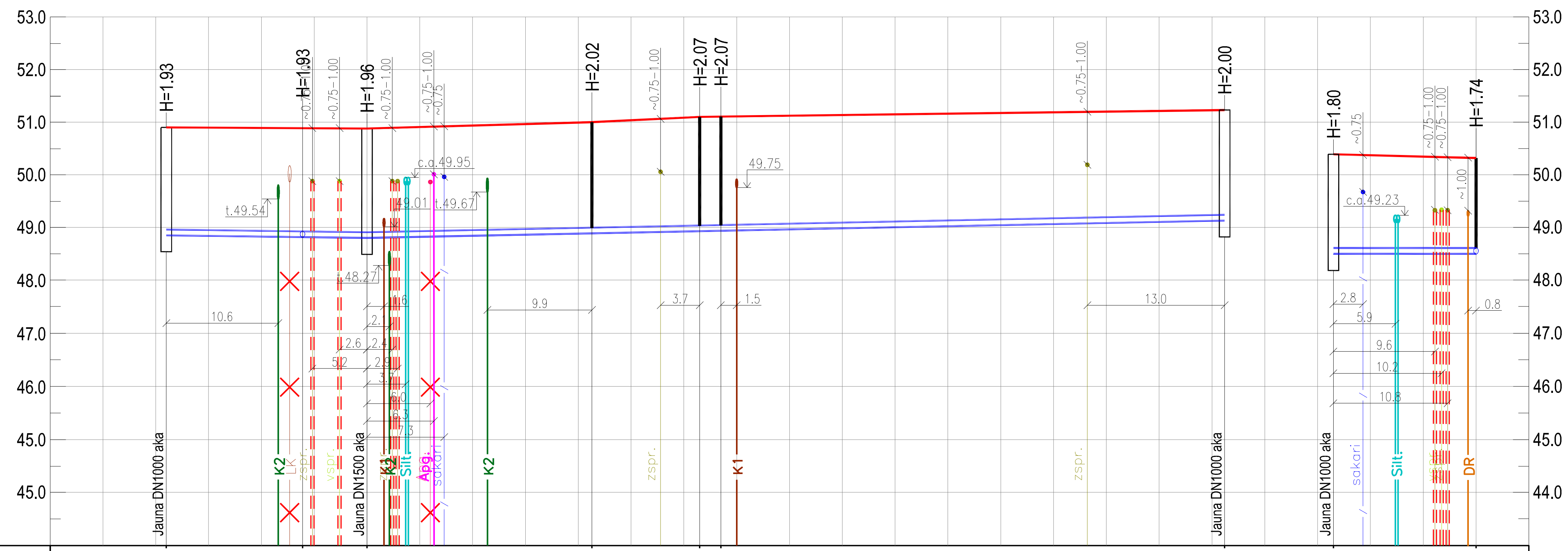

	U1-4	UM-2	U1-2	Sedli-6	Sedli-7	Sedli-8	U1-5	U1-3	Sedli-4
ESOŠIE ZEMES VIRSMAS AUGSTUMI	50.88	50.81	50.84	51.00	51.10	51.10	51.23	50.38	50.33
ZEMES VIRSMAS AUGSTUMI PĒC IZBŪVES	50.88	50.84	50.86	51.00	51.10	51.10	51.23	50.38	50.31
CAURUĻVADA AUGŠAS ATZĪMES	48.95	48.91	48.85	48.98	49.03	49.03	49.23	48.58	48.58
AKAS NUMURS	U1-4	UM-2	U1-2	Sedli-6	Sedli-7	Sedli-8	U1-5	U1-3	Sedli-4

	U1-4 – UM-2	UM-2 – U1-2	U1-2 – Sedli-6	Sedli-6 – Sedli-7	Sedli-7 – Sedli-8	Sedli-8 – U1-5	U1-3 – Sedli-4
SLĪPUMS ‰	5.2		4.7				0.0
GARUMS m	19.0		79.7				13.5
ATTĀLUMS, m	12.9	6.1	21.3	10.2	0.5	47.7	13.5
CAURUĻVADA DIAMETRS MATERIĀLS	PE caurule DN110 T8		PE caurule DN110 T8	PE caurule DN110 T8		PE caurule DN110 T8	PE caurule DN50 T8
PAMATNE	SMILTS BLIETĒJUMS		SMILTS BLIETĒJUMS	SMILTS BLIETĒJUMS		SMILTS BLIETĒJUMS	SMILTS BLIETĒJUMS

PIEZĪMES

1. Inženiertīklu garenprofilu skatīt kopā ar tīklu plānu
2. Cauruļvadus ieguldīt sausā tranšejā uz 15cm izlīdzinošās kārtas no blietētas smilts. Darbus aizliegts veikt slapjā tranšejā.
3. Gruntsūdens atsūknēšanai no tranšejas izmantot gruntsūdens pazemināšanas iekārtu.
4. Precīzas esošo komunikāciju atzīmes, precizējamas pēc to atšurfēšanas būvniecības laikā.
5. Esošās komunikācijas aizsargāt būvniecības laikā.
6. Gadījumā, ja būvniecības laikā tiks bojātas ūdensvads, drenāžas un citas inženierkomunikācijas caurules un kabeļi, tās jāatjauno sākotnējā stāvoklī.

Paralēli izvietoto inženiertīklu aizsardzība

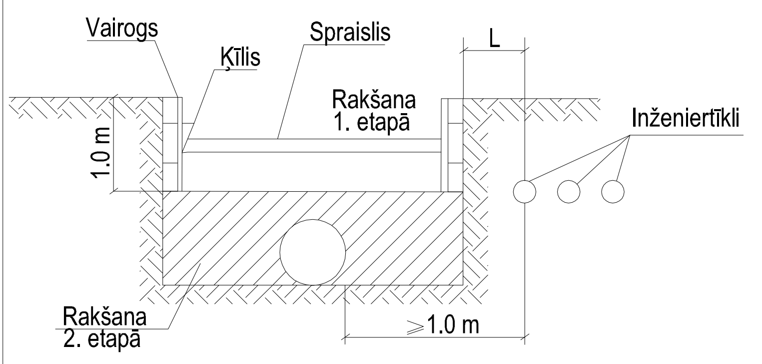

PIEZĪME: Pie attāluma L > 2.0 m būvgrāvi var rakt ar mehānismiem.

Kabeļu aizsardzības shēma

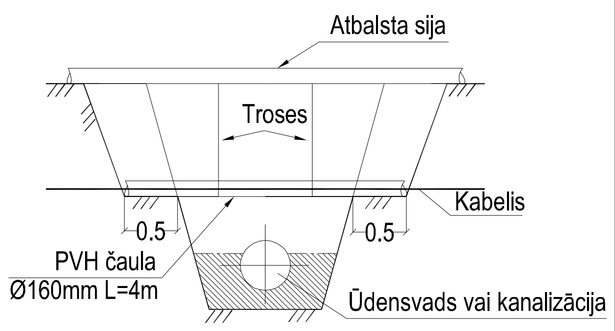

SIA "CEĻU KOMFORTS" BEĀTES 23 - 700, VALMIERA, LV 4201 tālr./fakss +371 64231636 mob. 29470503 info@celukomforts.lv www.celukomforts.lv				Pasūtītājs: VALKAS NOVADA DOME Semināra 9, Valka, Valkas novads, Reģ. Nr. 90009114839		
				Objekts/Adrese: Viestura ielas pārbūve. Valka, Viestura iela, Kad.Nr. 94010010325		
Būvprojekta vadītājs	E.Leitis		12.2015	Rasējums: U1 PROFILS	Stadija	Lapa
Būvpr. daļas vadītājs	V.Silanžs		12.2015		TP	ŪKT-3-2
Projektēja	A.Bērziņš		12.2015			
				Mērogs Mh 1:500/Mv 1:100	Reģistrācijas numurs 45-2015	